적용규격
SPECIFICATION APPLIED

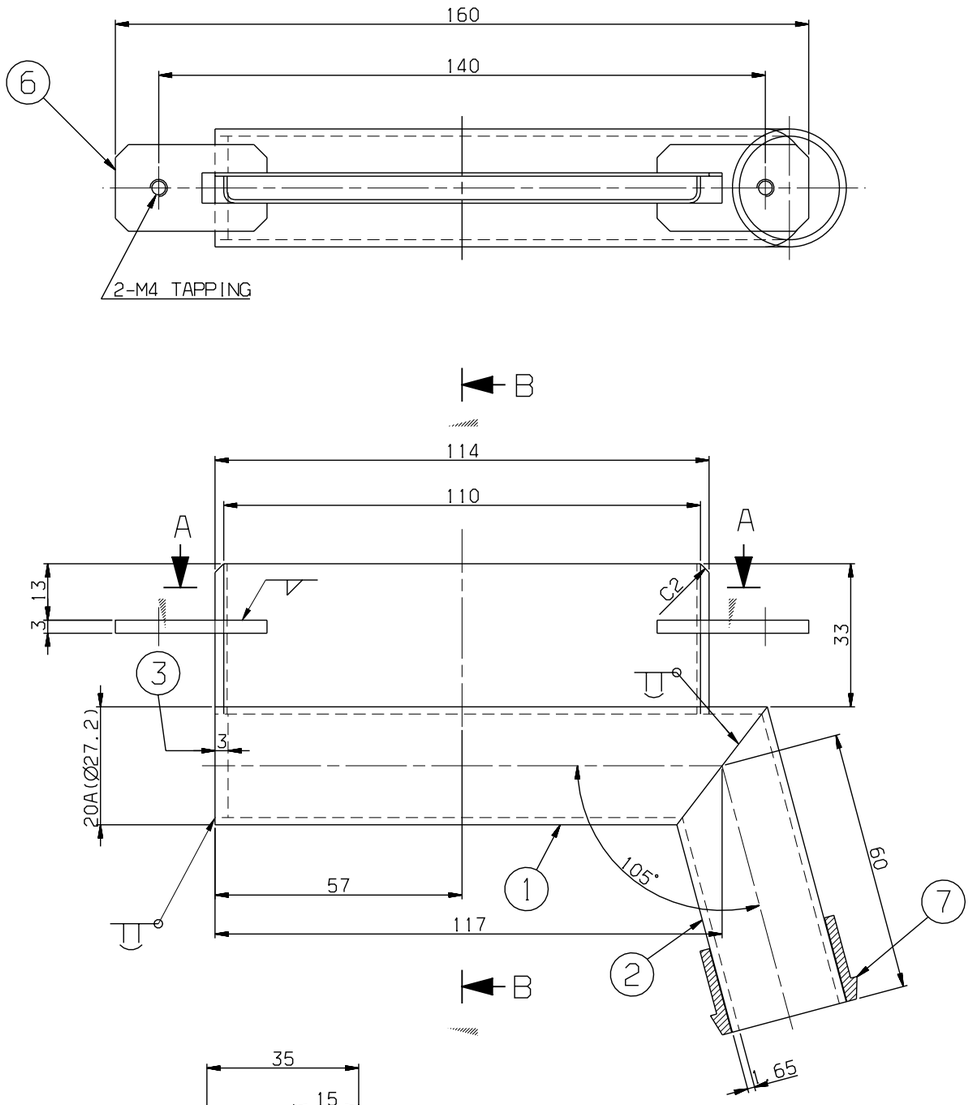

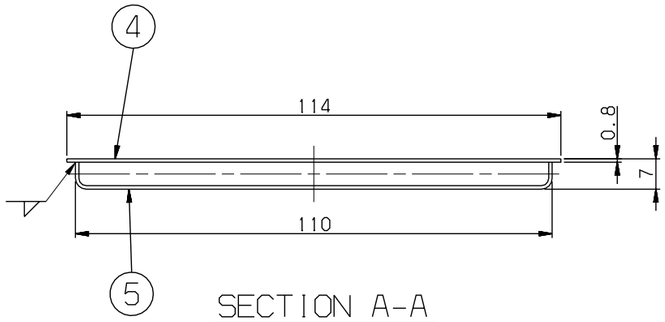

SECTION A-A

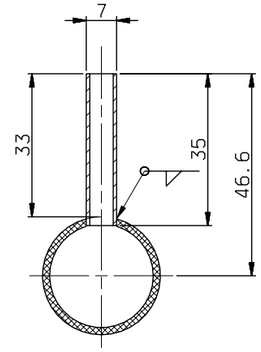

SECTION B-B

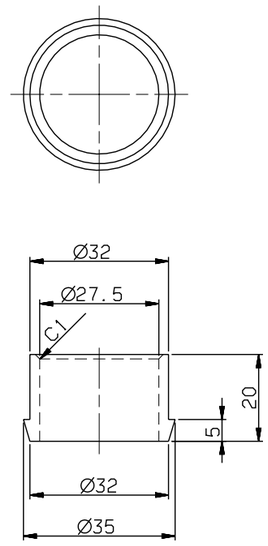

DETAIL '7'

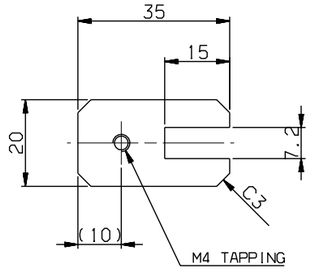

DETAIL '6'

두께 THICKNESS			
	~ 40	2	4
	~ 30	2	3
	~ 10	1	1.5
	< 3	0.5	1
길이 LENGTH	~3150	-	7
	~1600	4	5
	~800	3	4
	~400	2	3
	~200	1.5	2
	~100	1	1.5
등급 GRADE		A	B
주철, 주강품 CASTING (±)			
~20M	8	14	24
~15M	7	12	21
~12M	6	10	18
~8M	5	8	14
~4M	4	6	11
~2M	3	4	8
~1M	2	3	6
~315	1	2	4
~120	1	2	3
~30	1	1	1
등급 GRADE	A	B	C
용접 구조물 WELDING (±)			
~20M	-	6.0	8.0
~15M	-	5.0	7.0
~12M	-	4.0	6.0
~8M	-	3.0	5.0
~4M	0.8	2.0	4.0
~2M	0.5	1.2	3.0
~1M	0.3	0.8	2.0
~315	0.2	0.5	1.2
~120	0.15	0.3	0.8
~30	0.1	0.2	0.5
3~6	0.05	0.1	0.2
등급 GRADE	A	B	C
기계 기공품 MACHINING (±)			
규정치없은 일반공차표 GENERAL TOLERANCE			

품번 NO.	부품 번호 PART NO.	품명 DESCRIPTION	재질 MATERIAL	수량 Q'TY	중량 W.T	비고 REMARKS
7	RFC40018AN0-007	RING JOINT	SUS304	1		Ø35
6	RFC40018AN0-006	FIXING PAD	SUS304	2		T3.0
5	RFC40018AN0-005	DUCT	SUS304	1		PC T0.8X110X6.2
4	RFC40018AN0-004	DUCT	SUS304	1		T0.8
3	RFC40018AN0-003	END PLATE	SUS304	1		T3.0
2	RFC40018AN0-002	DUCT PLATE	SUS304	1		20A Sch=5S
1	RFC40018AN0-001	DUCT PLATE	SUS304	1		20A Sch=5S

승인 APP	H.G.RYU 2008.10.13	재질 MAT'L	명칭 TITLE: DEFROSTER DUCT
검도 CHK	Y.D.KIM 2008.10.13	총중량 G.W	
설계 DGN	J.I.LEE 2008.10.13	일반공차 MC B, WD B, CT B	도면 번호 DRG. NO: RFC40018AN0 MS Ver. 00 Rev. --
제도 DRG		SIZE A2	SCALE 1/1 매수 SHEET 1 of 1

기호 MARK	일자 DATE	변경내역 DETAIL OF REVISION(E.C ZONE)	설변번호 E.C NO.	설계 DGN	검도 CHK	승인 APP

참고번호 REF. NO. FCP03680

HYUNDAI Rotem 현대로템주식회사

08-3D5101
FC-112
년-PRJT
정리번호
CATIA

본 도면은 당사 재산으로서 허가없이 무단복사/배포 금지함. PROPERTY OF ISSUING ENTITY. CANNOT BE DISTRIBUTED OR REPRODUCED WITHOUT AUTHORIZATION.